AM HOHEN HOLZE 12 A
30 974 WENNIGSEN
TEL: 05109 / 64224 FAX: 63894

PASCHKE PROFITEC GmbH KFZ-WERKZEUGE

Komplettwerkzeug zum Silentlager-Wechsel

	ACHSE	KFZ-TYP	BAUJAHR	Ø mm
Passend für:	Aggregateträger	Audi 80	1972- 1994	37
	(alle vier Lager)	Audi 90	1984- 1991	
		Passat	1973 - 1988	

Artikel-Nr.: **33 213 300**

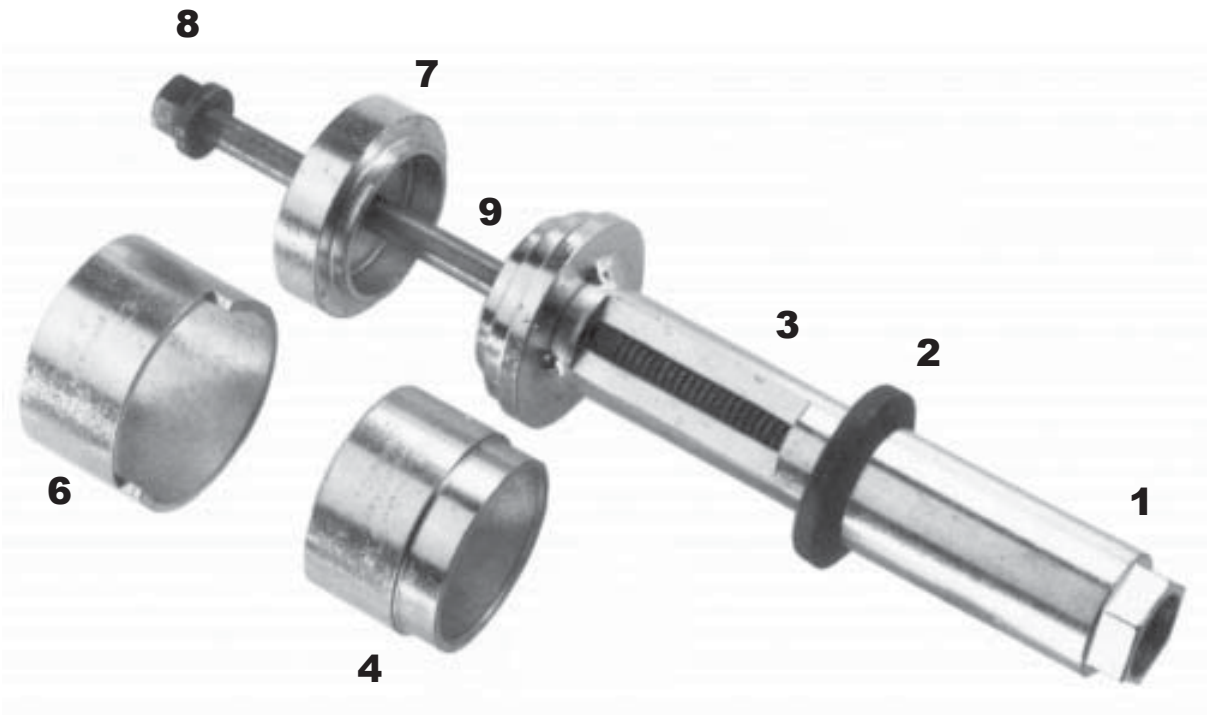

Pos.	Artikel-Nr.	Bezeichnung
1	33 213 601	Silentlagerwkz. A-340, Mutter (M20x80)
2	33 213 602	Silentlagerwkz. A-341, Scheibe
3	33 213 603	Silentlagerwkz. A-343, Druckstück
4	33 213 604	Silentlagerwkz. A-344, Hülse
6	33 213 606	Silentlagerwkz. A-346, Hülse
7	33 213 607	Silentlagerwkz. A-347, Druckstück
8	905. 32 10	Mutter M10 mit Bund
9	33 213 609	Silentlagerwkz. A-342, Zugbolzen

Im Lieferumfang sind die Positionen 1 - 4 und 6 - 9 enthalten.

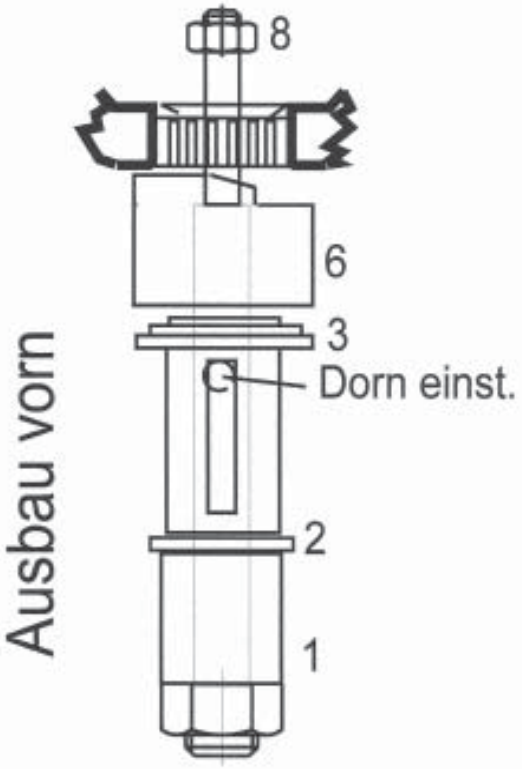

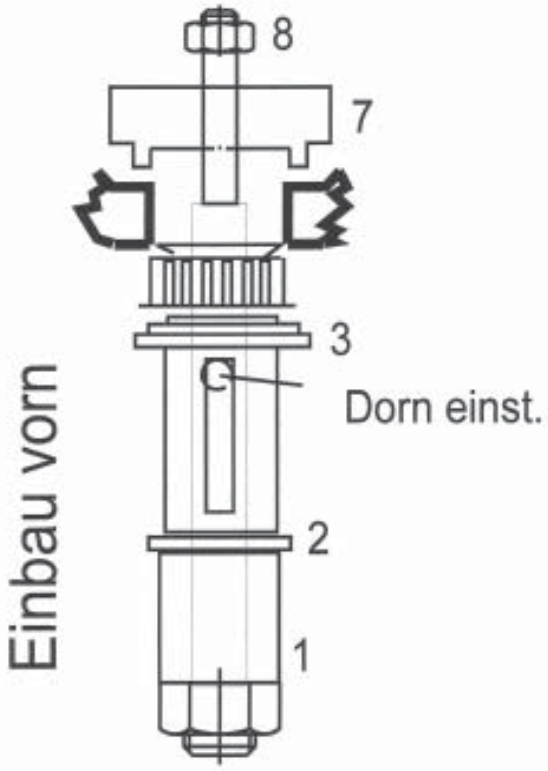

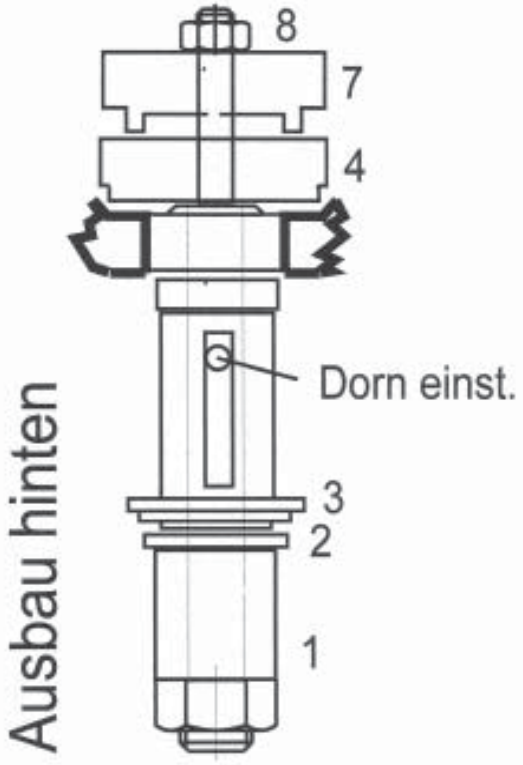

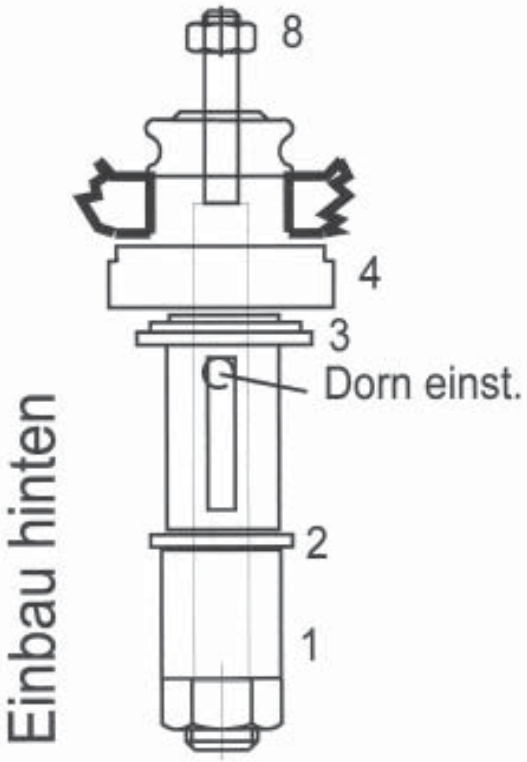

33213300 01/04