PASCHKE PROFITEC GmbH
AM HOHEN HOLZE 12 A
30 974 WENNIGSEN
TEL: 05109 / 64224 FAX: 63894

DRUCKSTÜCKSATZ ZUM SILENTLAGERWECHSEL VA

i.V.m. Zugeinheit hydraulisch

Arbeitsbereich: Gummimetalllager Ø 80 am Aggregateträger

Passend für:

Audi A6	04-11
Audi A6 Quattro	04-11

Artikel-Nr.: 33 244 300

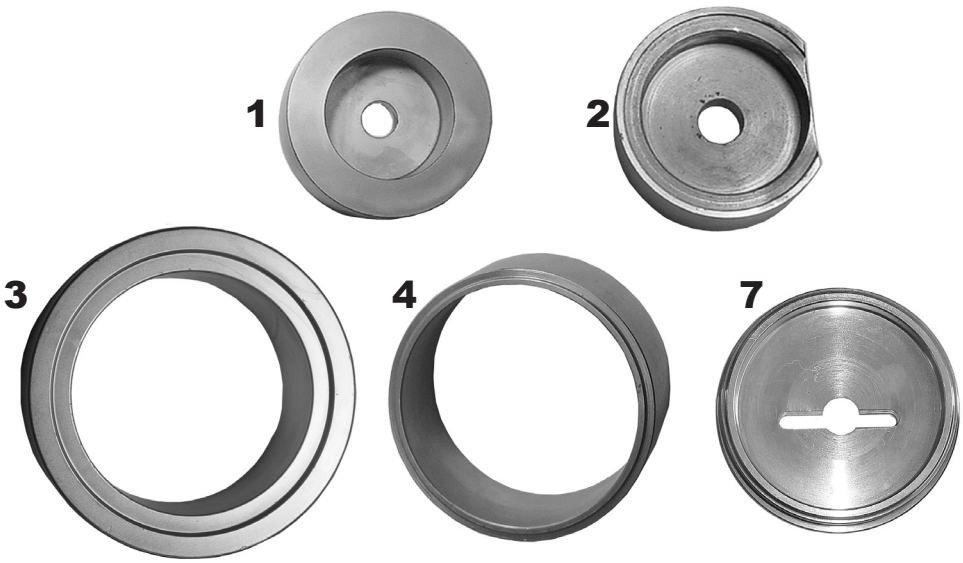

Pos.	*Artikel-Nr.*	*Bezeichnung*
1	33 505 671	Druckstück
2	33 815 602	Gegenlager Einbau
3	32 103 603	Druckhülse E-57
4	33 505 694	Druckhülse Konus
7	33 416 627	Druckstück Einbau

Zugeinheit hydraulisch bestehend aus:

9	31 502 604	Zugbolzen M20 x 515
10	905.3220	Bundmutter M20
11	32 102 504	Hohlkolbenzylinder HKZ 15

Im Lieferumfang sind die Positionen 1 bis 4 und 7 enthalten.

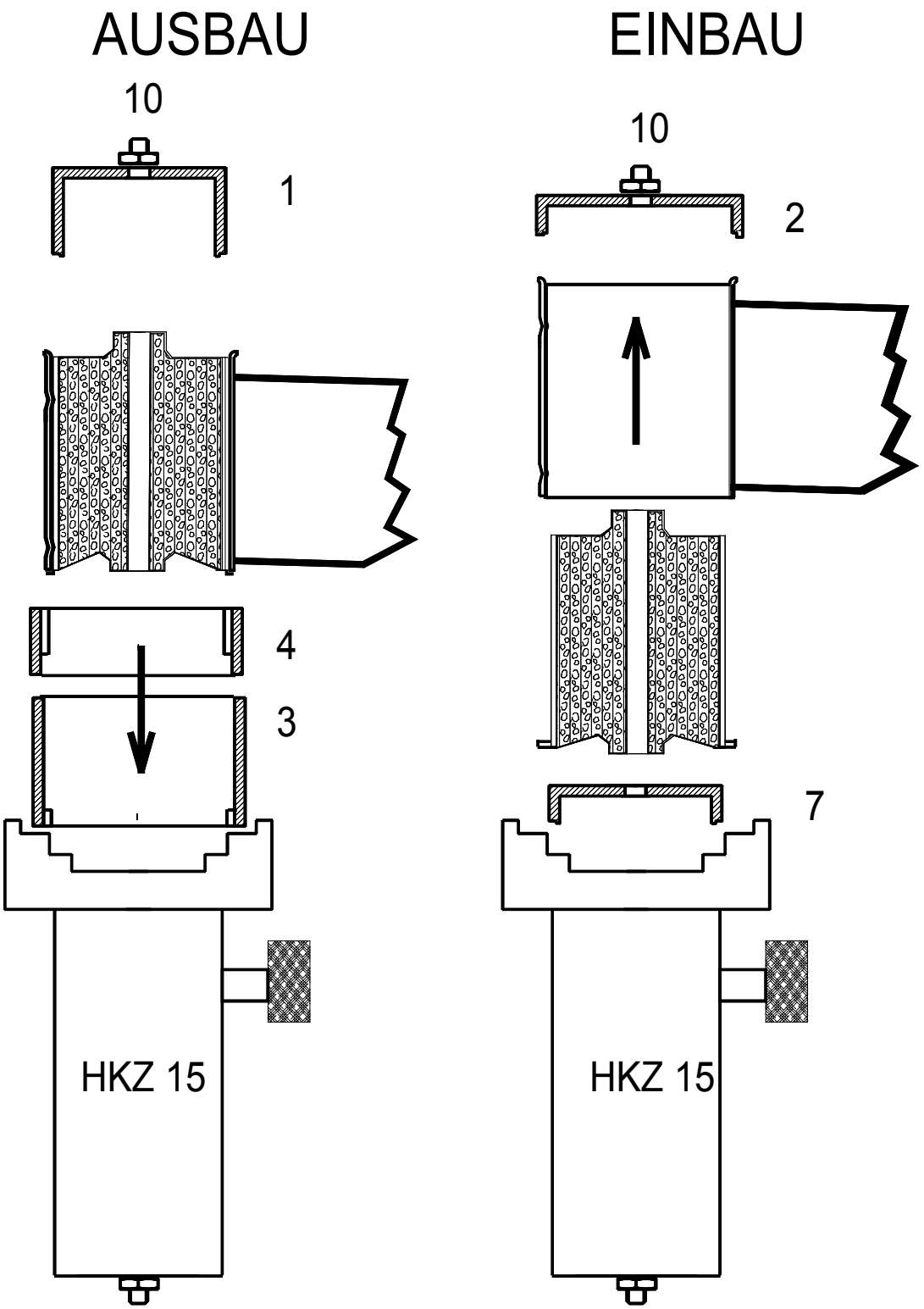

33 244 300 08/18

Bitte Einbauvorschriften des Herstellerwerkes beachten!