PASCHKE PROFITEC GmbH
AM HOHEN HOLZE 12 A
30 974 WENNIGSEN
TEL: 05109 / 64224 FAX: 63894
INFO@PASCHKE-PROFITEC.DE

HALBSCHALENSATZ FÜR LAGER MIT INNENBOHRUNG FÜR FEDERAUGE Ø 60 i.V.m. Zugeinheit und Spannblock

Arbeitsbereich: Lagerbuchse, Blattfeder
Ein- und Ausbau am Fahrzeug ohne Ausbau ganzer Komponenten

Passend für: Lager mit OE-Nr. : Ø 62

Ø 24

u.a. **MAN:** 81437220087
81437220091
81962100634
81437220634

TGA	ab `00
TGS I	ab `05
TGX I	ab `06
F 2000	ab `94

u.a. **MB:** A0003223285
A0003222285
A0003222185
A0003221285
A0003223485
A0003220185

Actros	ab `96
Arocs	ab `13
Axor	ab `01
SK	97 - 96
Atego	98 - 04
Antos	12 - 18
Econic	ab `98

u.a. **RENAULT:** 5010557698
7420929989

Kerax	97 - 13
Magnum	ab `90
Premium	ab `05
C-Serie	ab `13
D-Serie	ab `13

u.a. **VOLVO:** 20929989
20592656
20733615
20733617
22477158
22477160
22477162
22087598
22087613

FE ab `06

Ø 60

Ø 17

u.a. **MAN:** 85.96210.0019

TGA	ab `00
TGS I	ab `05
TGX I	ab `06

u.a. **SCANIA:** 1377562
1394544
2129313

4- Serie	95 - 08
GI	04 - 19
PI	04 - 19
RI	04 - 19
T	04 - 19

Artikel-Nr.: **33505407**

4

2

1 **3**

Pos.	*Artikel-Nr.*	*Bezeichnung*
1	33 505 621	Halbschalen
2	33 505 626	Distanzhülse (33 505 652)
3	33 505 651	Druckstück

Erweiterungen:

4	33 503 606	Zugbolzen M20 abgesetzt auf M16

Zugeinheit hydraulisch (33 505 201) bestehend aus:

7	31 502 604	Zugbolzen M20 x 515
8	905.3220	Bundmutter M20
9	32 103 658	Mutter T-258
11	32 102 504	Hohlkolbenzylinder HKZ 15
12	33 505 501	Spannblock

Im Lieferumfang für 33 505 407 sind die Positionen 1 - 3 enthalten.

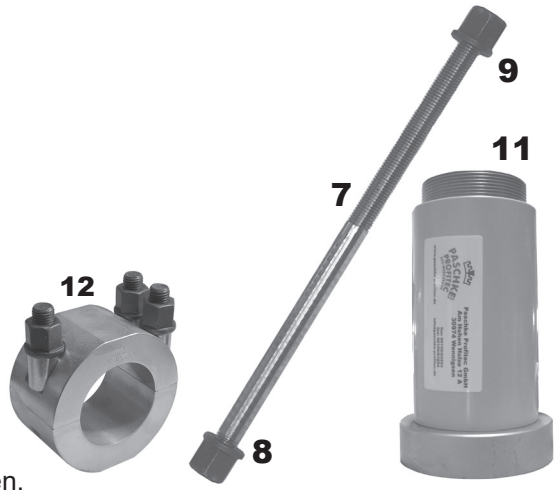

9 **11** **7** **12** **8**

Ausbau:

Vorspannen:

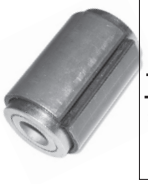

!Achtung! Spaltbreite beim neuen Lager prüfen. Einfache Berechnung:
Durchmesser Neues Lager
– Durchmesser Federauge
= Ergebnis x 3,2 ergibt Mindestspaltbreite.
!Ansonsten anpassen!

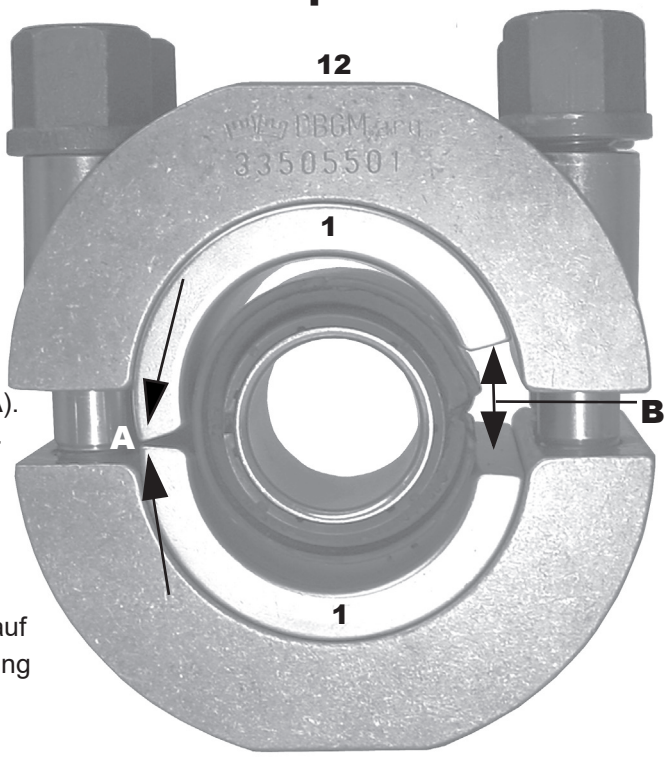

Das eingefettete neue Lager in die Halbschalen und den Spannblock einlegen. (siehe Abbildg.) Halbschalen auf einer Seite zusammenführen (**A**). Auf der gegenüberliegenden Seite sind die Halbschalen weiter geöffnet. Das Lager wird so eingelegt, das die geschlitzte Seite mittig an der geöffneten Seite der Halbschalen liegt (**B**).
So entstehen keine Verstauchungen am Lager beim Zusammendrücken. Spannblock langsam auf das gewünschte Maß vorspannen (als Orientierung kann das Druckstück dienen – es muss in die Halbschalen mit ca. 1mm Spiel hineinpassen).

Einbau:

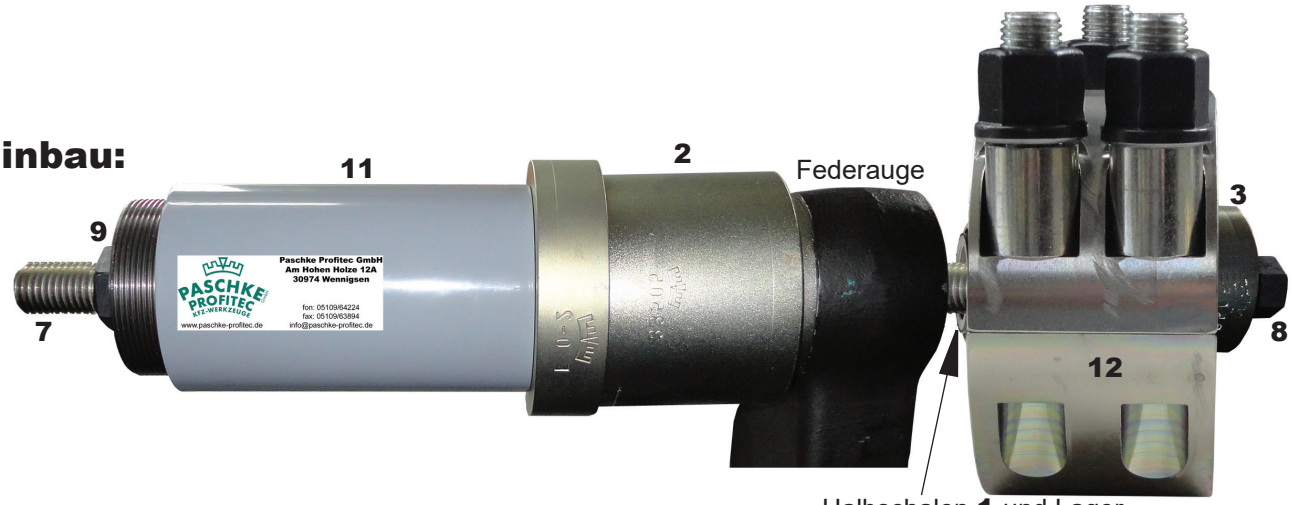

Halbschalen **1** und Lager dürfen leicht überstehen