PASCHKE PROFITEC GmbH
AM HOHEN HOLZE 12 A
30 974 WENNIGSEN
TEL: 05109 / 64224 FAX: 63894

Druckstücksatz zum Silentlager-Wechsel
zur Verwendung mit Standard, mech. bzw. hydr.

	ACHSE	KFZ-TYP	BAUJAHR	Ø mm
Passend für:	VA Querlenker mitte	Toyota Yaris	1999 - 2006	31
		Toyota Yaris Verso	ab `99	

Artikel-Nr.: 33 753 300

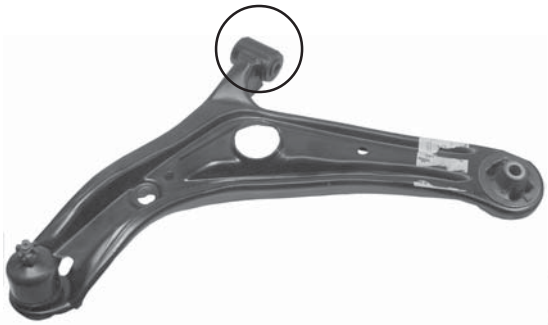

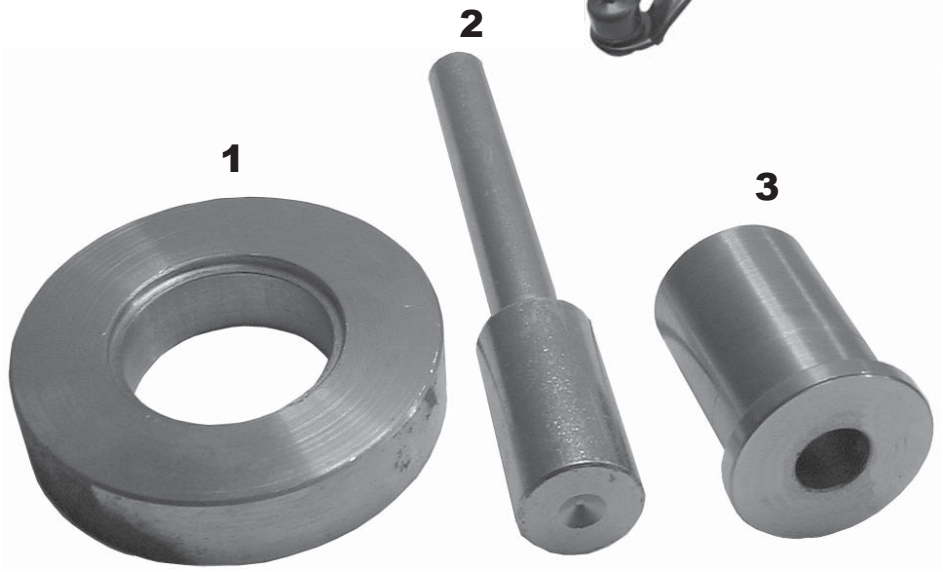

Pos.	Artikel-Nr.	Bezeichnung
1	33 753 601	Druckstück
2	33 208 606	Zentrierung Ø 12mm lang
3	33 210 603	Druckstück
10	33 ...	Standard
11	33 201 601	Ring von Standard

Im Lieferumfang sind die Positionen 1 bis 3 enthalten.

Ausbau

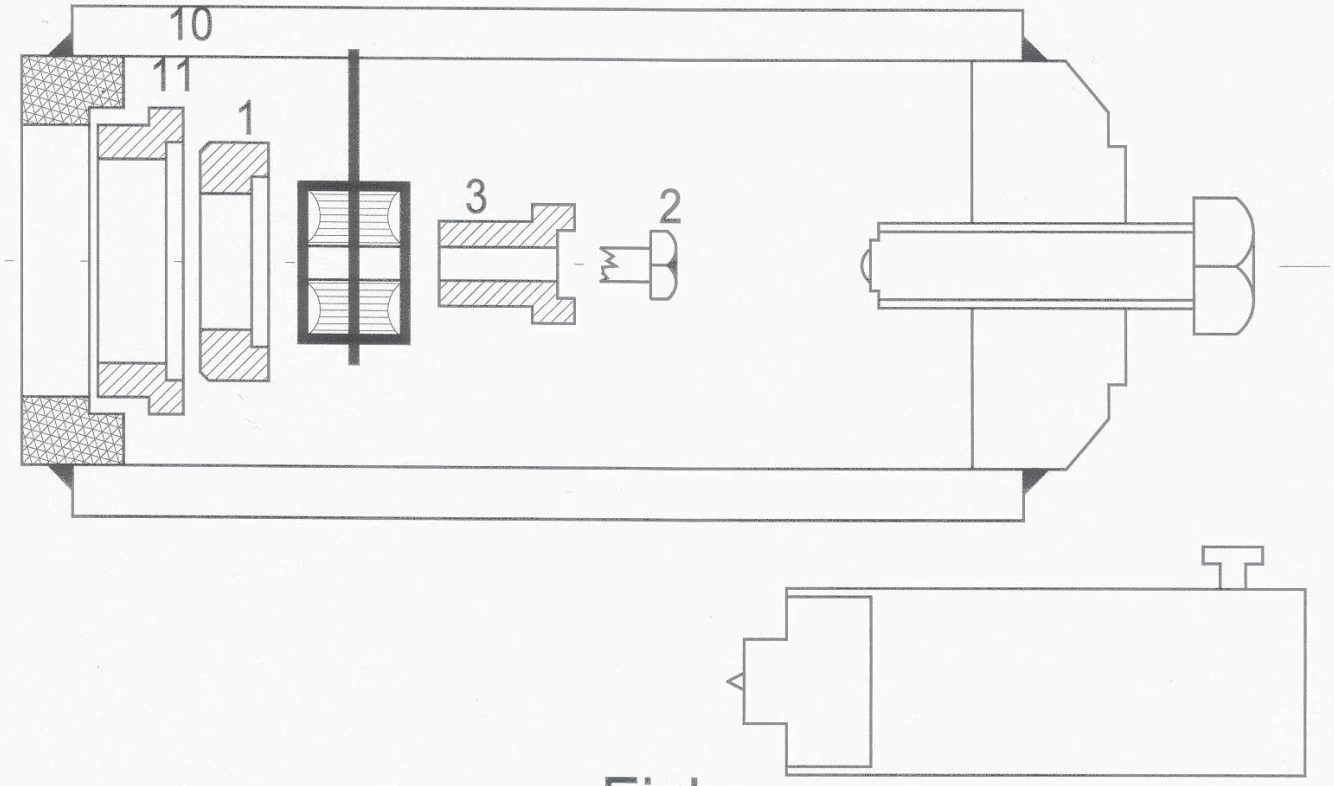

Einbau

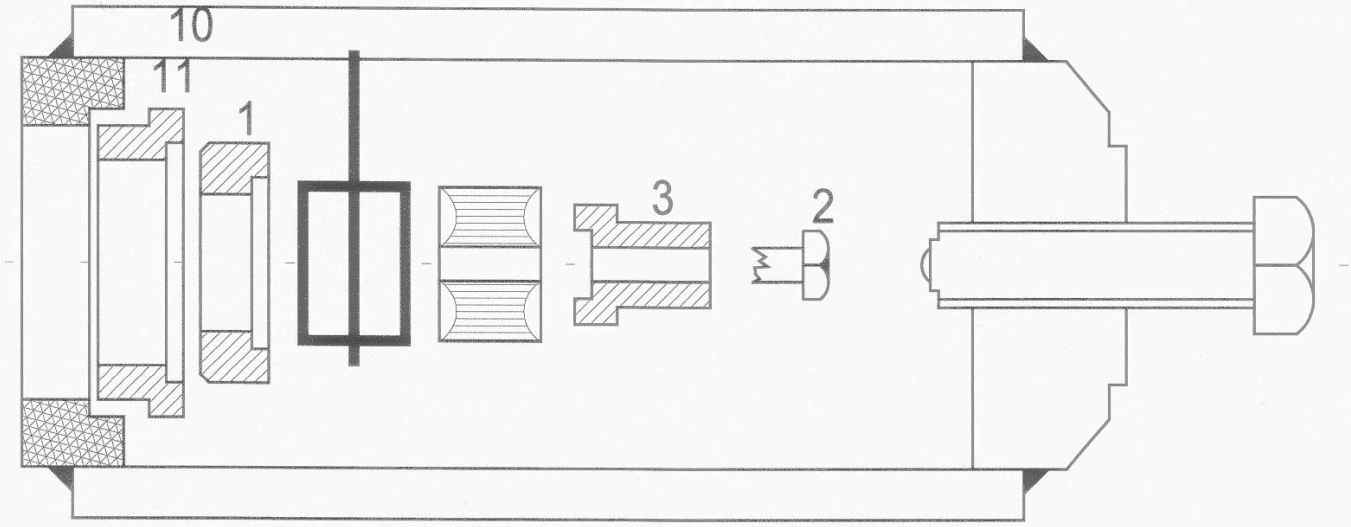

33753300 02/11