PASCHKE PROFITEC GmbH
AM HOHEN HOLZE 12 A
30 974 WENNIGSEN
TEL: 05109 / 64224 FAX: 63894

DRUCKSTÜCKSATZ ZUM SLENTLAGERWECHSEL HA

i.V.m. Standard mech. bzw. hydraulisch

Arbeitsbereich: Hinterachse Ø 77 / 78

Passend für:

Renault Laguna II	01 - 07
Renault Laguna III	07 - 15

Artikel-Nr.: 33 805 300 c

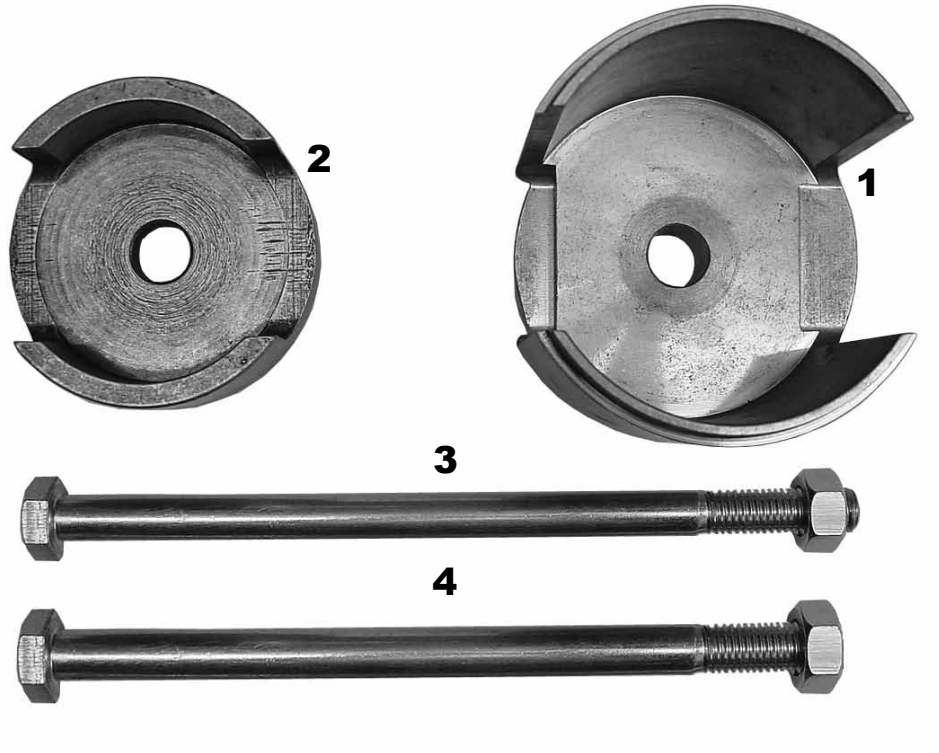

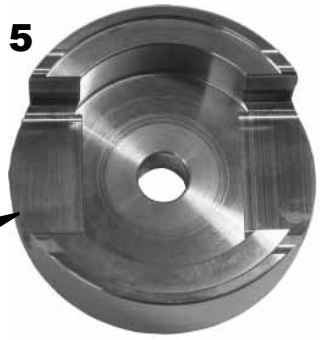

Pos.	*Artikel-Nr.*	*Bezeichnung*
1	33 805 601	Druckstück hoch
2	33 805 612	Druckstück flach (33 805 602)
3	33 224 605	Zentrierung 12 mm extra lang m. Mutter
4	33 511 615	Zentrierung 14 mm mit Mutter
5	33 805 685	Druckstück Einbau (Optional)
6	33 805 401	Richtungslehre für Silentlagereinbau (Optional)
10	33 ...	Standard
11	33 201 611	Ring von Standard

Im Lieferumfang sind die Positionen 1 bis 4 enthalten.

Ausbau

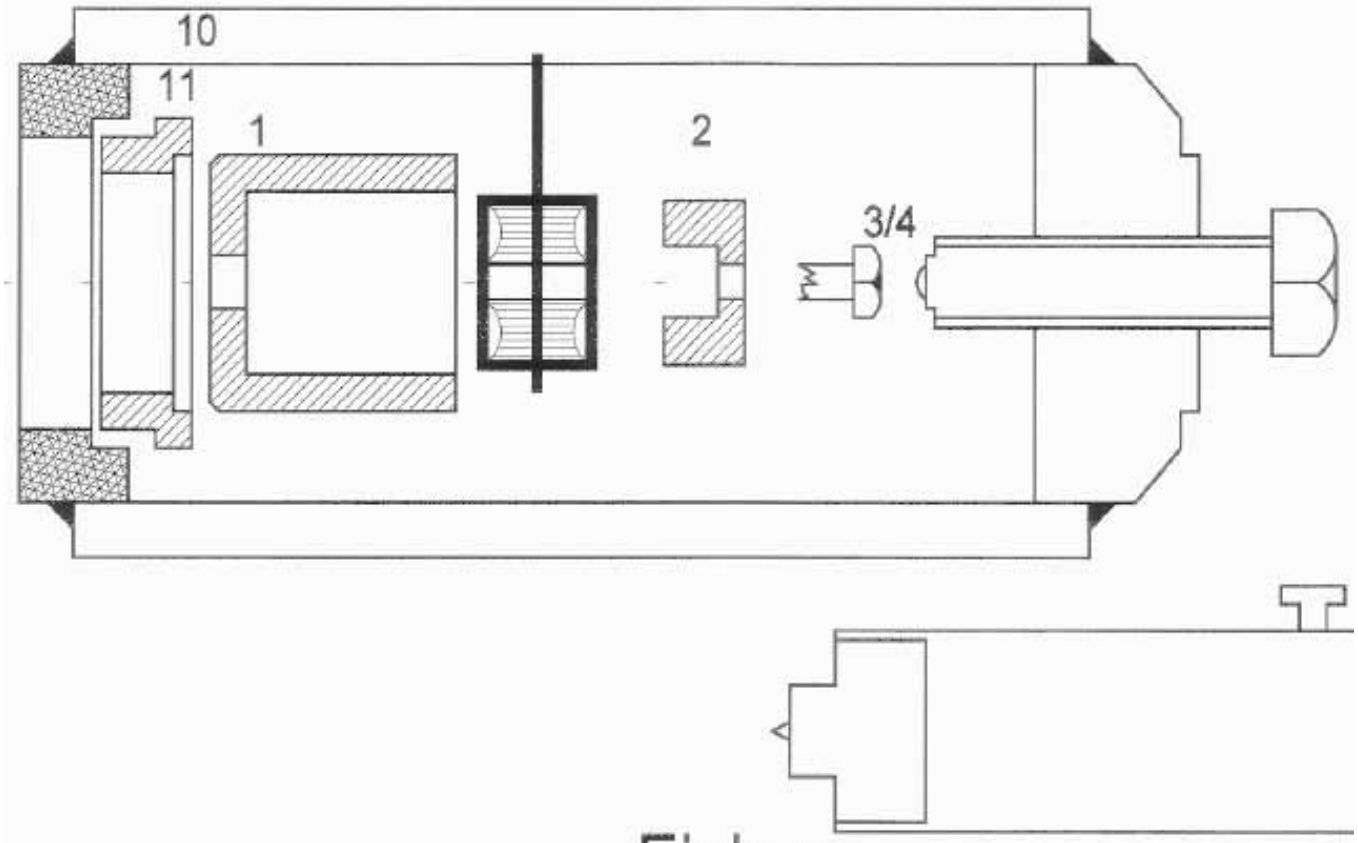

Einbau

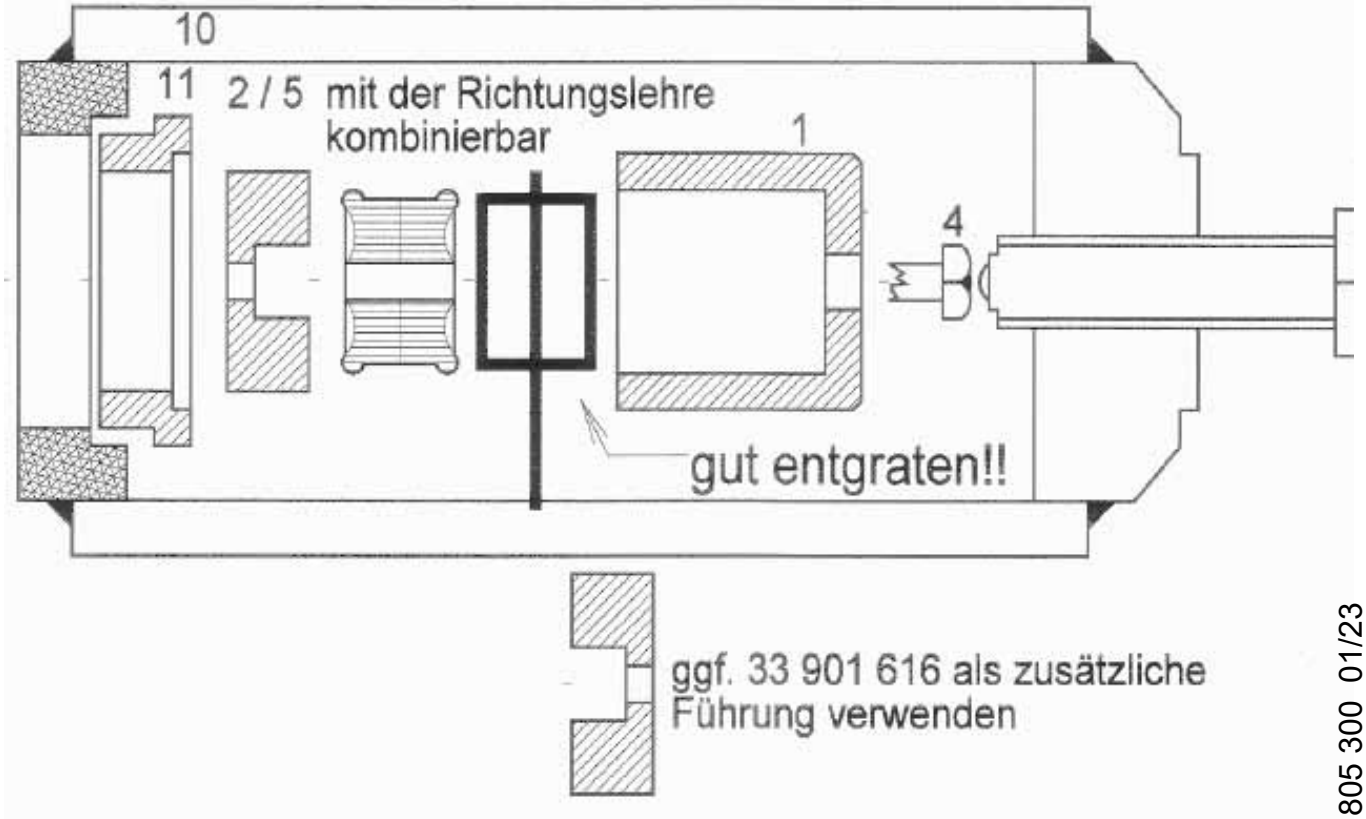

Bitte Einbauvorschriften des Herstellerwerkes beachten!

33 805 300 01/23