PASCHKE PROFITEC GmbH
AM HOHEN HOLZE 12 A
30 974 WENNIGSEN
TEL: 05109 / 64224 FAX: 63894
INFO@PASCHKE-PROFITEC.DE

ACHSSCHENKELBOLZENPRESSE 28t incl. 28t Zylinder

Arbeitsbereich: Demontage und Montage der Achsschenkelbolzen Ø 20 - 53

Artikel-Nr.: 34 114 300

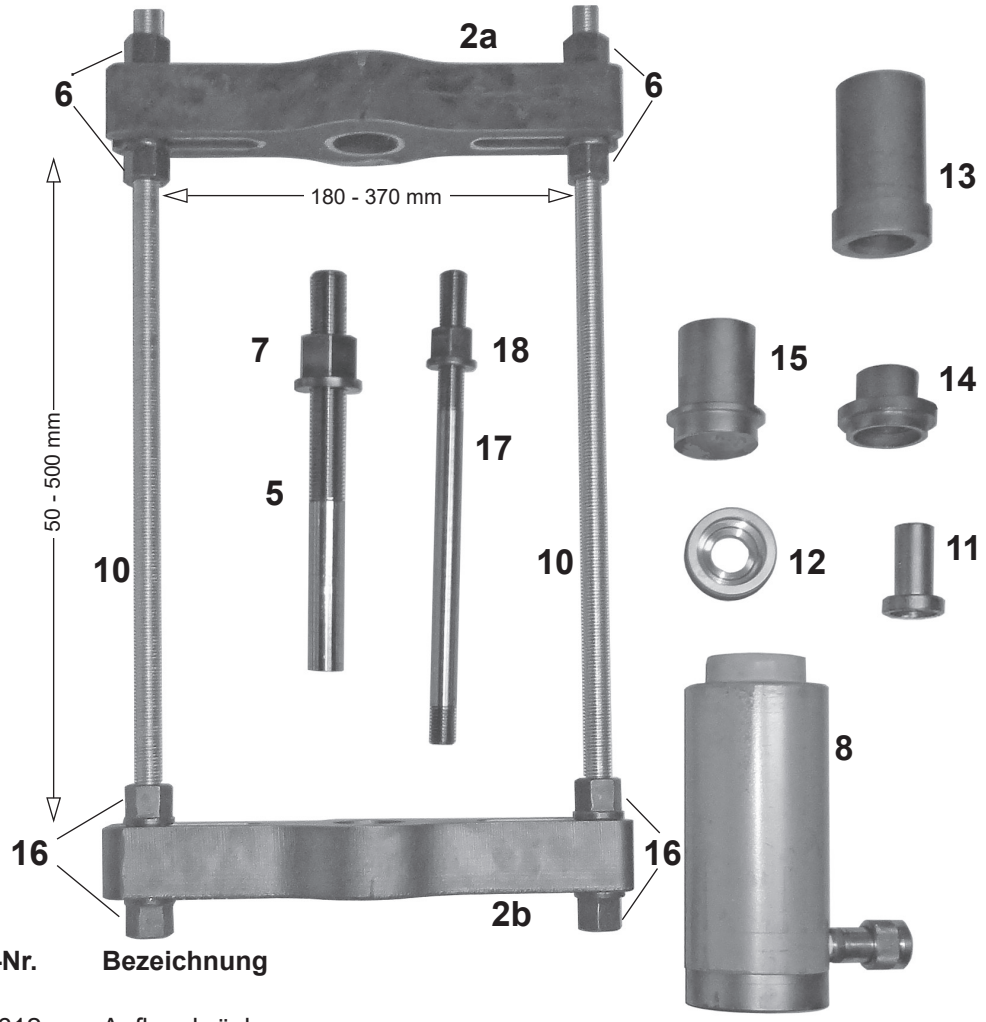

Pos.	Artikel-Nr.	Bezeichnung
2a/b	34 112 612	Auflagebrücke
5	34 112 605	Druckbolzen M27 x 300
6	905.3224	Mutter M24 mit Bund
7	905.3227	Mutter M27 mit Bund
8	32 104 501	HKZ 28
10	34 114 601	Zugbolzen M24 x 660
11	32 103 601	Reduzierung (Führung) 28 auf 20 (34 114 605)
12	32 402 616	Reduzierung M68 auf 28
13	34 114 602	Druckhülse für Auflagebrücke
14	34 114 603	Druckstück 27 mm
15	34 114 604	Druckstück 54 mm
16	905.3224	Mutter M24 mit Bund
17	32 102 505	Zugbolzen M20 x 350
18	905.3220	Mutter M20 mit Bund

Für **zylindrische** und **konische** Achsschenkelbolzen von Ø 20 - 53

Im Lieferumfang für 34 114 300 sind die Positionen 2 a/b, 5 bis 8 und 10 bis 18 enthalten.

Ausbau nach oben

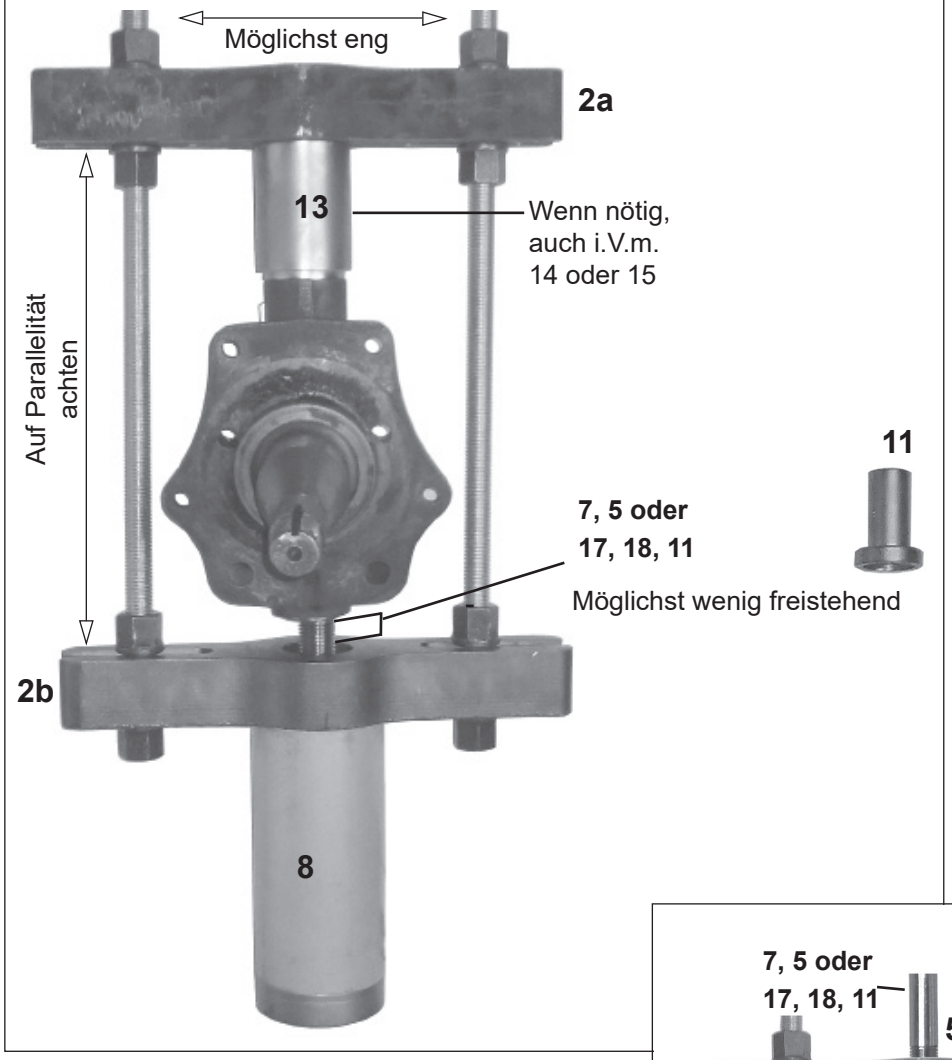
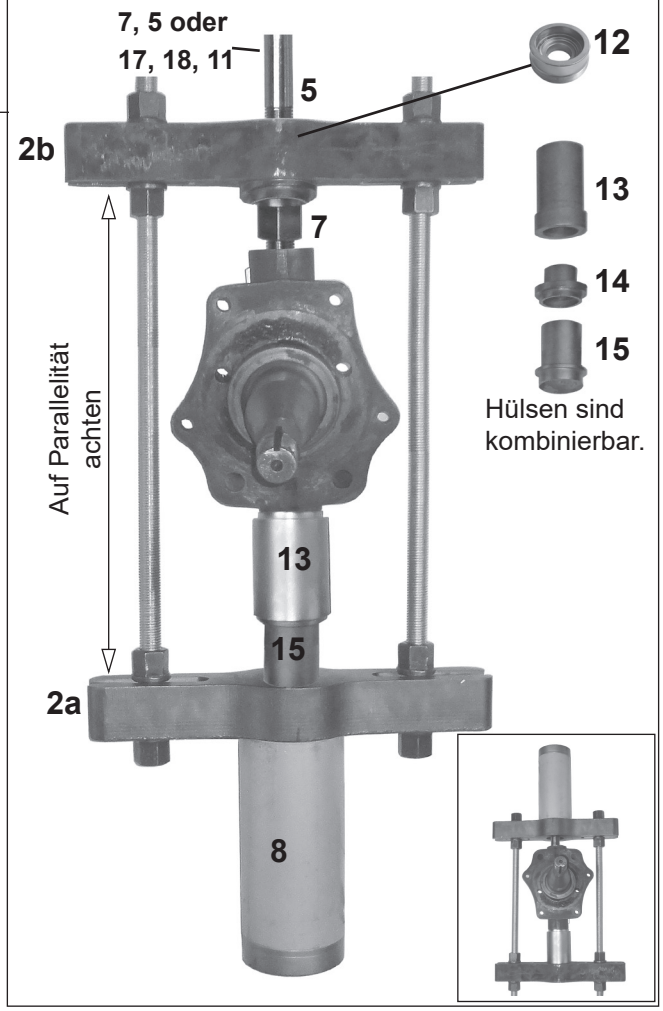
Ausbau nach unten